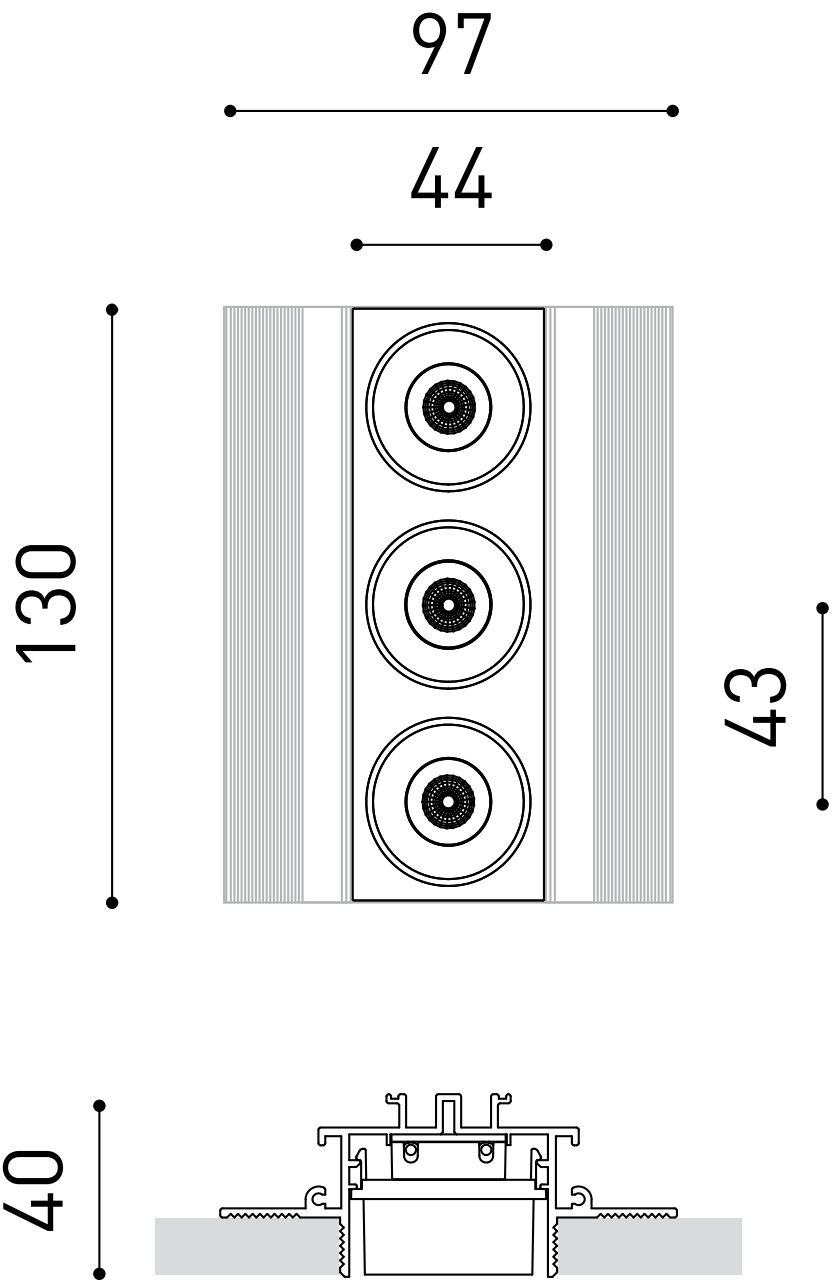
97
44
130
43
40