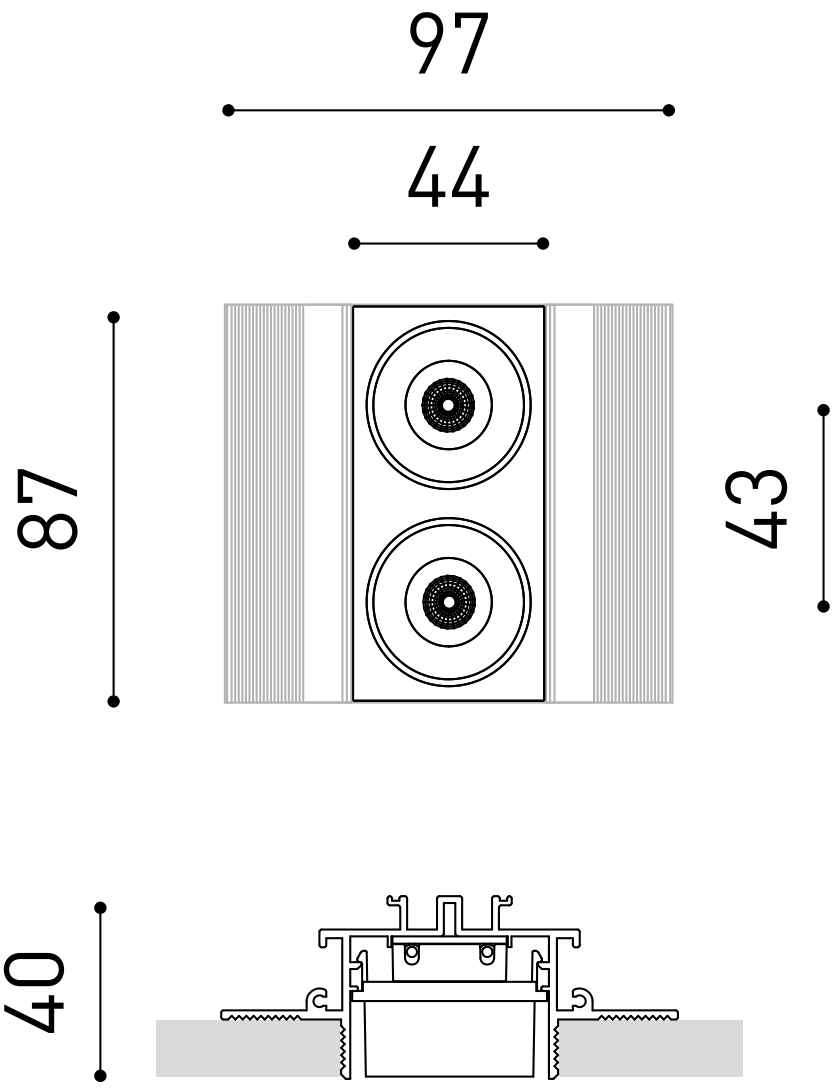
97
44
87
43
40